DISCOVER
YOUR POWER

Вихревой насос

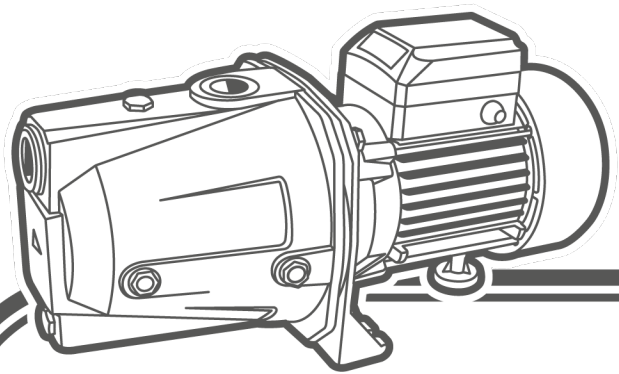

WATER PUMP

DTWPJA03 UDTWPJA03

DYLLU, discover your power

Оригинальные инструкции

ОБЩИЕ ПРЕДУПРЕЖДЕНИЯ ПО ТЕХНИКЕ БЕЗОПАСНОСТИ

⚠ ЗАМЕТКА

Перед сборкой и вводом насоса в эксплуатацию во всех случаях ознакомьтесь с инструкцией по эксплуатации. В целях безопасности те лица, которые не прочитали инструкцию по эксплуатации, могут не пользоваться насосом. Помпа предназначена для использования ТОЛЬКО совершеннолетними людьми, которые полностью прочитали и поняли данную инструкцию. Когда вода и электричество находятся в одном месте, существует риск поражения электрическим током и серьезных травм или смерти. Насос предназначен ТОЛЬКО для использования с водой или на водной основе (водными растворами), которые содержат не менее 90% воды. Не используйте этот насос для легковоспламеняющихся, токсичных, коррозионных или раздражающих жидкостей.

a) Пользователь несет ответственность перед третьими лицами в отношении использования насоса (водопроводных установок и т. д.)
b) Перед вводом в эксплуатацию квалифицированный электрик должен проверить наличие необходимых мер электробезопасности.
c) Электрическое подключение должно быть выполнено через электрическую розетку.
d) Проверьте напряжение. Указанная техническая информация на этикетке должна соответствовать напряжению электрооборудования.
e) Во время работы насоса в перекачиваемой среде не должно оставаться людей.
f) Температура перекачиваемой жидкости не должна превышать 35°C. В случае использования удлинительных кабелей они должны быть изготовлены исключительно из резины типа H07 RN-F и соответствовать нормам DIN 57282 или DIN 57245. Никогда не берите в руки, не поднимайте и не переносите насос, подключенный к электричеству с помощью шнура. Убедитесь, что розетка подключения защищена от воды и влаги, а вилка питания защищена от влаги.
g) Перед вводом насоса в эксплуатацию убедитесь, что электрический шнур и электрический автоматический выключатель дифференциального тока не повреждены.

h) В случае, если насос должен быть установлен в ливневой канализации, необходимо впоследствии закрыть ливневую канализацию крышкой, чтобы обеспечить безопасность пешеходов.

i) Укрепите крепление нагнетательной трубы с помощью зажима для трубы. Пользователь насоса обязан принять меры предосторожности (установка сигнального устройства, резервного насоса и т. д.) для предотвращения и предотвращения возможных повреждений (таких как затопление помещений и т. д.) из-за неправильной работы насоса (из-за поломок или дефектов). На песчаном или илистом грунте необходимо дать насосу работать, подвешенному на веревке или цепи, или расположить насос на подходящем основании, чтобы предотвратить проседание всасывающей секции.

j) В случае повреждения насоса ремонт должен производиться только авторизованным сервисным агентом. Необходимо использовать только оригинальные запасные части.

k) Неправильная эксплуатация, очистка и техническое обслуживание насоса или модификация насоса или его принадлежностей каким-либо иным образом, кроме описанных в этих инструкциях, не приведет к тому, что использование будет использовано для принятия на себя какой-либо ответственности за повреждения, потери или травмы. Ниже приведены некоторые случаи отказа в удовлетворении требований.
   - Ненадлежащий ремонт, выполненный не уполномоченным агентом
   - Использование запасных частей, отличных от оригинальных.

l) Соединительный кабель данного устройства замене не подлежит. В случае повреждения кабеля устройство следует утилизировать.

m) Обратите внимание, что этот продукт имеет внутреннюю смазку, которая может избежать загрязнения воды, следовательно, насос не подходит для прудов с рыбой или другими водными организмами. Кроме того, насос можно использовать только с водой, которая НЕ предназначена для питья в будущем. Те же правила действуют и для аксессуаров.

СИМВОЛЫ В ИНСТРУКЦИИ ПО ЭКСПЛУАТАЦИИ

	Перед использованием прочтите инструкцию по эксплуатации.
	Предупреждение о безопасности. Пожалуйста, используйте только аксессуары, поддерживаемые производителем.
	Отработанные электротехнические изделия нельзя утилизировать вместе с бытовыми отходами. Пожалуйста, утилизируйте там, где есть оборудование. Обратитесь в местные органы власти или к розничному продавцу за советом по переработке.
	Продукция прошла проверку на соответствие качества данной продукции требованиям и нормативным документам технического регламента Таможенного союза.

ИСПОЛЬЗОВАНИЕ ПО НАЗНАЧЕНИЮ

Обладая компактными размерами, этот насос способен генерировать высокий напор и подходит для бытовых установок, систем водоснабжения, небольших садовых работ, дренажа и наполнения цистерн, а также для небольших промышленных применений, таких как питание напорных котлов (антиконденсационные установки).

СПЕЦИФИКАЦИИ

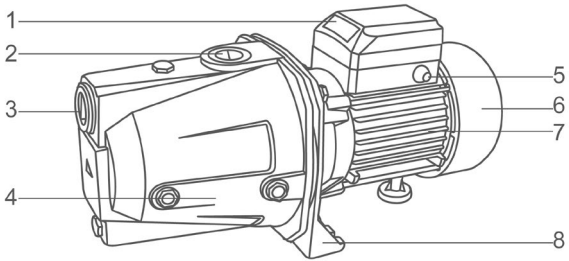

1. Клеммная коробка
2. Розетка
3. Входное отверстие
4. Корпус насоса
5. Кабель
6. Крышка вентилятора
7. Жилье
8. Кронштейн насоса

Технические характеристики

Тип	DTWP
Модель No	DTWPJA03
Номинальное напряжение (В)	220-240~
Номинальная частота (Гц)	50
Фаза	Единственный
Номинальная мощность (кВт/л.с.)	0.75 / 1.0
Скорость холостого хода (об/мин)	2850
Макс. напор (мст)	45
Макс. всасывание (м)	9
Максимальный расход (л/мин)	50
Впуск/выход (дюймы)	1″x1″

Кривые производительности (DTWPJA03 UDTWPJA03)

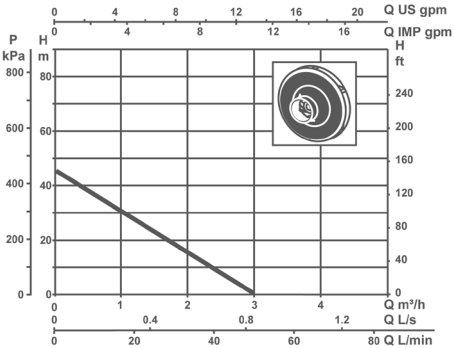

Кривые производительности основаны на значениях кинематической вязкости = 1 мм²/с и плотности, равной 1000 кг/м³. Допуск на кривую в соответствии с ISO 9906.

ИНСТРУКЦИИ ПО ПРИМЕНЕНИЮ

Установка

А. Перед установкой насоса необходимо убедиться, что вращающиеся части вращаются свободно. Для этого снимите крышку вентилятора с седла в торцевой крышке двигателя. Вставьте отвертку в выемку на валу двигателя со стороны вентиляции. Если есть засор, поверните отвертку, осторожно постукивая по ней молотком.

Б. Электронасос должен быть установлен в хорошо проветриваемом, защищенном от неблагоприятных погодных условий месте и с температурой окружающей среды не выше 40°C.

В. Прочное крепление насоса к поверхности подшипника способствует поглощению любых вибраций, вызванных работой насоса.

Г. Следите за тем, чтобы металлические трубы не оказывали чрезмерной нагрузки на отверстия, тем самым предотвращая деформации или поломки.

Д. Всегда рекомендуется размещать насос как можно ближе к перекачиваемой жидкости. Насос необходимо устанавливать только в горизонтальном положении. Внутренний диаметр труб никогда не должен быть меньше, чем диаметр устья электронасоса. На всасывание желательно установить ножной клапан. Для глубины всасывания более четырех метров или с длинными горизонтальными участками рекомендуется использовать впускной шланг с диаметром больше, чем диаметр впускного отверстия насоса. Чтобы предотвратить образование воздушных карманов, впускной шланг должен быть немного наклонен вверх в сторону насоса.

Е. Если впускная труба изготовлена из резины или гибкого материала, всегда проверяйте, что она усиленного типа, чтобы избежать дросселирования из-за всасывания.

Ж. Ручка для подъема и переноски всегда должна присутствовать и хорошо закреплена на опоре на всех насосах, выпускаемых в портативном исполнении.

З. Насосы, которые должны использоваться в фонтанах для наружного использования, в садовых прудах и подобных местах, должны питаться от цепи, оборудованной устройством дифференциального тока, номинальный рабочий дифференциальный ток которого не превышает 30

мА.

Электрическое подключение

А. Электромонтаж должен выполняться квалифицированным и уполномоченным электриком, который берет на себя всю ответственность за работу.

Б. Убедитесь, что напряжение в сети совпадает со значением, указанным на пластине двигателя, и что есть возможность выполнить хорошее заземление, в частности, клемма заземления должна быть подключена к желтому/зеленому выводу кабеля питания. Используемый провод заземления должен быть длиннее фазных проводов, чтобы он не отключался первым при растяжении.

В. При стационарных установках международные стандарты безопасности требуют использования разъединителей с основанием держателя предохранителя.

Г. Однофазные двигатели имеют встроенную защиту от тепловой перегрузки и могут быть подключены непосредственно к сети. Трехфазные двигатели должны быть защищены автоматическим выключателем (например, защитой от перегрузки), установленным на значениях, указанных на табличке с данными электронасоса.

Ввод в эксплуатацию

А. Перед первым запуском убедитесь, что насос правильно заправлен; Полностью наполните его чистой водой с помощью отверстия, предусмотренного после снятия крышки заливной горловины на корпусе насоса. Это гарантирует, что торцевое уплотнение хорошо смазывается и насос немедленно начинает работать регулярно. Сухая эксплуатация наносит непоправимый ущерб торцевому уплотнению. Затем заливную крышку необходимо осторожно закрутить обратно.

Б. Включите питание и проверьте, на трехфазном варианте, что мотор вращается в правильном направлении; Это должно быть по часовой стрелке, если смотреть на мотор со стороны крыльчатки. Если он поворачивается в неправильном направлении, переверните соединения любых двух проводов на клеммной доске, предварительно отключив насос от электросети.

Профилактика

A. Электронасос не следует запускать более 20 раз за один час, чтобы не подвергать мотор чрезмерному тепловому удару.

Б. Опасность замерзания: Когда насос остается неактивным в течение длительного времени при температуре менее 0°C, корпус насоса необходимо полностью опорожнить через сливную крышку, чтобы предотвратить возможное растрескивание гидравлических компонентов. Эта операция целесообразна даже в случае длительного бездействия при нормальной температуре.

B. При запуске после длительных периодов бездействия перечисленные выше операции запуска необходимо повторить.

ТЕХНИЧЕСКОЕ ОБСЛУЖИВАНИЕ И НЕИСПРАВНОСТИ

Возможные неисправности и методы их устранения

Вина	Проверки (возможная причина)	Средство
Мотор не запускается и не издает шума.	A. Проверьте электрические соединения.B. Убедитесь, что двигатель находится под напряжением.C. Проверьте предохранители защиты.	A. Если они сгорели, поменяйте их.Б. Если неисправность повторяется сразу, это означает, что в двигателе происходит короткое замыкание.
Мотор не заводится, но шумит.	A. Убедитесь, что напряжение в сети совпадает со значением на табличке.B. Убедитесь, что соединения выполнены правильно.C. Убедитесь, что все фазы присутствуют на клеммной плате.D. Обратите внимание на возможные засоры в насосе или двигателе.E. Проверьте состояние конденсатора.	A. Исправьте любые ошибки.Б. Если нет, восстановите недостающую фазу.C. Устраните блокировку.D. Замените конденсатор.
Мотор крутится с трудом.	A. Проверьте напряжение, которое может быть недостаточным.Б. Проверьте, не царапают ли движущиеся части неподвижные части.	A. Устраните причину соскоба.

Насос не подает.	A. Насос был неправильно заправлен. B. На трехфазных двигателях проверьте правильность направления вращения. Диаметр впускной трубы недостаточен.D. Заблокирован донный клапан.	A. При необходимости инвертируйте соединение двух питающих проводов B. Замените трубу на трубу большего диаметра. Очистите донный клапан.
Насос не заправляется.	A. Впускная труба или донный клапан всасывают воздух.B. Наклон впускной трубы вниз способствует образованию воздушных карманов.	A. Устраните явление и загрунтуйте снова.Б. Исправьте наклон впускной трубы.
Насос обеспечивает недостаточный расход.	A. Заблокированный клапан дна.Б. Крыльчатка изношена или заблокирована. Диаметр впускной трубы недостаточен.D. На трехфазных двигателях проверьте правильность направления вращения.	A. Очистите донный клапан.B. Устраните препятствия или замените изношенные детали.C. Замените трубу на трубу большего диаметра.D. При необходимости переверните соединение двух питающих проводов.
Насос вибрирует и работает шумно.	A. Убедитесь, что насос и трубы надежно закреплены.B. В насосе присутствует кавитация, то есть потребность в воде выше, чем он способен перекачать. Насос работает выше характеристик пластины.	A. Закрепите ослабленные части более тщательно.Б. Уменьшите высоту всасывания или проверьте потери нагрузки.C. Может быть полезно ограничить поток при доставке.

ГАРАНТИЙНЫЕ ОБЯЗАТЕЛЬСТВА – ГАРАНТИЙНЫЙ ТАЛОН

УСЛОВИЯ ГАРАНТИЙНОГО ОБСЛУЖИВАНИЯ

Гарантийный срок – 12 месяцев со дня продажи.

Срок службы изделия установлен в соответствии с действующим законодательством и составляет 3 года со дня продажи.

Владелец инструмента имеет право на бесплатный ремонт изделия в течении гарантийного срока по тем неисправностям, являющимся следствием производственных дефектов.

В гарантийный ремонт принимается инструмент при обязательном наличии правильно оформленных документов: гарантийного талона установленного образца с правильно и полностью заполненными полями, штампом торговой организации и подписью покупателя. Инструмент принимается только в чистом и собранном виде

Гарантия не распространяется на:

- сменные принадлежности (аксессуары и оснастка), например: диски, ножи, сверла, буры, патроны, подошвы шлифовальных и ленточных машин, фильтры и т.п.
- быстроизнашивающиеся детали, например: угольные щетки, приводные ремни, сальники, защитные кожухи, направляющие ролики, резиновые уплотнения, подшипники, зубчатые ремни и колеса, стволы и т.п. Замена их в течение гарантийного срока является платной услугой.
- шнуры питания, в случае повреждения изоляции, подлежат обязательной замене без согласия владельца (услуга платная)
- замену корпуса электроинструмента

Гарантийный ремонт не осуществляется в следующих случаях:

- отсутствие, повреждение или изменение серийного номера на инструменте или гарантийном талоне, а также при их несоответствии
- использование инструмента не по назначению, указанному в инструкции по эксплуатации
- выход из строя вследствие перегрузки (одновременный выход из строя обмоток якоря и статора или обеих обмоток статора – выявляется только при диагностике в сервисном центре)
- механические повреждения электроинструмента
- возникновение недостатков из-за действий третьих лиц, непреодолимой силы, стихийных бедствий, неблагоприятных атмосферных воздействий и/или внешних воздействий агрессивных сред и высоких температур
- естественный износ инструмента: полная или частичная выработка ресурса, сильное внутреннее или внешнее загрязнение, ржавчина, отработанная смазка в редукторе (см. главу «Указание по технике безопасности» в инструкции)
- порча инструмента из-за скачков напряжения в электросети
- повреждение изделия вследствие несоблюдения правил хранения и транспортировки (см. главу «Указание по технике безопасности»)
- после попыток самостоятельного вскрытия, ремонта, внесения конструктивных изменений и смазки электроинструмента в гарантийный период, о чем свидетельствуют, например, заломы на шлицевых частях крепежа корпусных деталей
- поломок, связанных с недостатком ухода за электроинструментом
- частично или полностью разобранный электроинструмент.

Профилактическое обслуживание электроинструмента (чистка, промывка и замена смазки) в гарантийный период является платной услугой.

Владелец электроинструмента доверяет проведение диагностики в сервисном центре в свое отсутствие.

О возможных нарушениях, изложенных выше условий гарантийного обслуживания, владельцу сообщается после проведения диагностики электроинструмента в сервисном центре.

Гарантийный талон № _____

Наименование инструмента и модель_____

_____

Серийный № _____

Год выпуска _____202_____

Дата продажи _____(_____)_____202_____

Наименование торговой организации _____

_____

Подпись продавца _____

Внимание! Товар получен в исправном состоянии, без **видимых повреждений в полной комплектности,** проверен в **моем присутствии, претензий к внешнему виду и качеству и комплектации товара не имею. С условиями гарантийного обслуживания ознакомлен и согласен.**

Подпись владельца_____

Штамп торговой организации

Изготовитель: ***KEYWAY TECHNOLOGY (NANTONG) CO.,LTD***
Адрес: No.99, Gugang Road, Chongchuan District, Nantong City, China

Филиал производителя:
NEWWAY TECHNOLOGY (SUZHOU) CO.,LIMITED
Адрес: *No.20 Dagang Road, Fuqiao Town, Taicang City, China*

Гарантийный талон №_____	Гарантийный талон №_____	Гарантийный талон №_____
Дата приемки _____	Дата приемки _____	Дата приемки _____
Сервисный центр _____	Сервисный центр _____	Сервисный центр _____
Дата выдачи_____	Дата выдачи_____	Дата выдачи_____
Подпись клиента _____	Подпись клиента _____	Подпись клиента _____

DYLLU

DISCOVER
YOUR POWER

SCAN FOR VIDEO

22
PAP

DYLLU Global www.dyllu.com

KEYWAY TECHNOLOGY (NANTONG) CO., LTD MADE IN CHINA 1223.D01

No.99, Gugang Road, Chongchuan District, Nantong City, China